LEGENDA:

S1	Interruptor geral
H1	Sinalizador ON/OFF
F1	Fusível 10 A
Z1	FiltroX3 1.1 10A
X1	Bloco de terminais
BT1	Termsotato de segurança
H2	Sinalizador do termostato de segurança
S2	Interruptor do queimador*
BT2	Termostato de serviço
BT3	Termostato do circulador

* Fio Condutor Cinzento ou Azul (Cabo WL4)

CORES DOS CONDUTORES

GN YE	verde e amarelo
BK	preto
BN	castanho
BU	azul
GR	cinzento

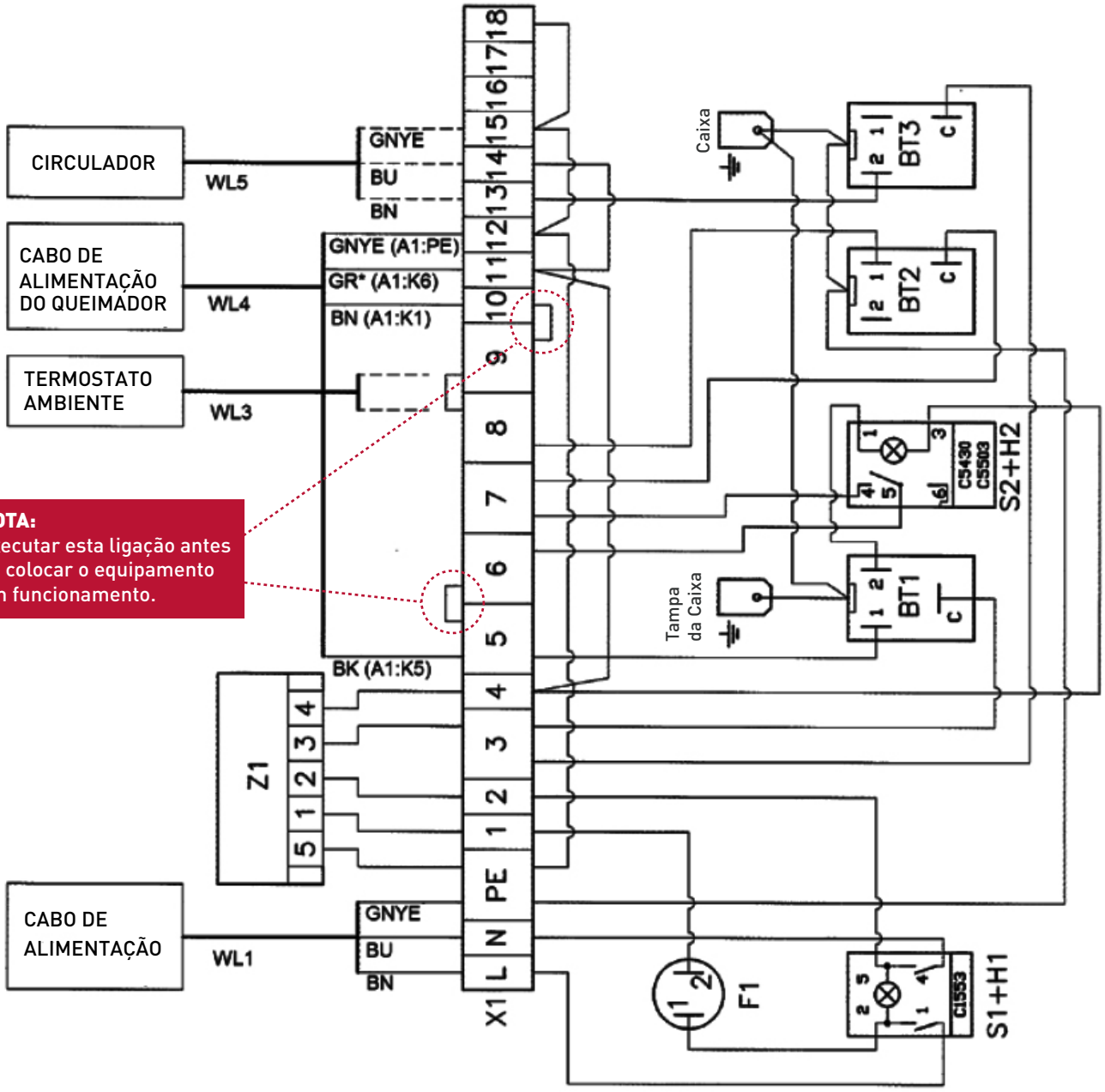

NOTA:
Executar esta ligação antes de colocar o equipamento em funcionamento.

Fig. no. 18b) Circuito eléctrico da ELECTRA